令和元年度　第49回関東中学校ソフトテニス大会

男子個人戦1

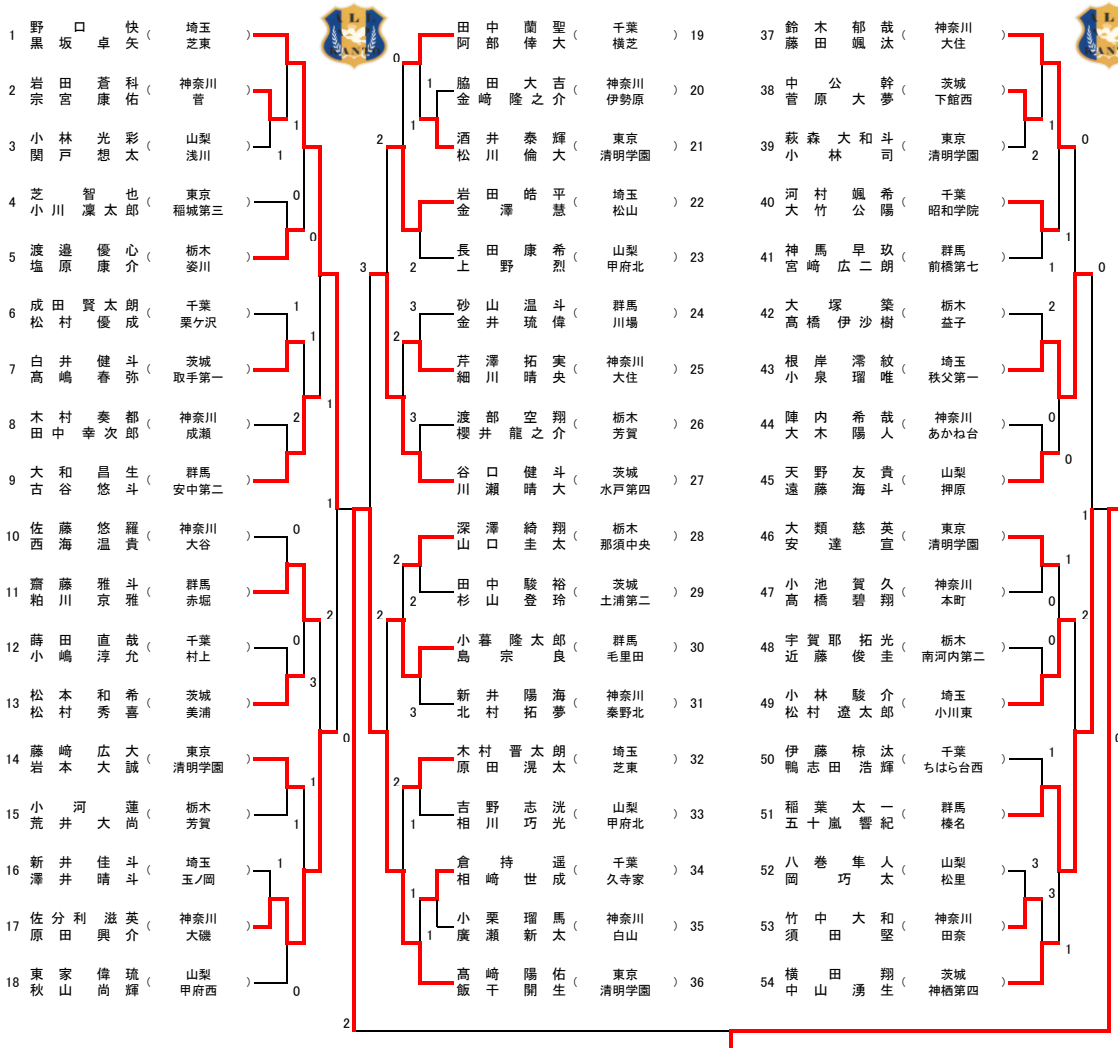

令和元年度　第49回関東中学校ソフトテニス大会

男子個人戦2

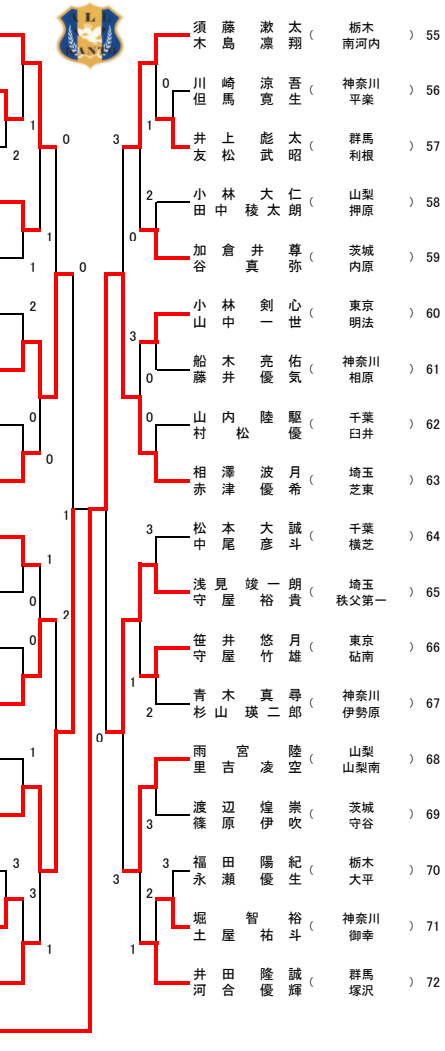

男子個人戦　代表決定戦

9	大和 昌生 古谷 悠斗	群馬 安中第二	④	―	2	11	齋藤 雅斗 粕川 京雅	群馬 赤堀
22	岩田 皓平 金澤 慧	埼玉 松山	④	―	0	30	小暮 隆太郎 島 宗良	群馬 毛里田
37	鈴木 郁哉 藤田 颯汰	神奈川 大住	④	―	3	49	小林 駿介 松村 遼太郎	埼玉 小川東
55	須藤 漱太 木島 凛翔	栃木 南河内	④	―	3	68	雨宮 陸 里吉 凌空	山梨 山梨南

令和元年度　第49回関東中学校ソフトテニス大会

女子個人戦１

女子個人戦１

1	村上　ひすい 下田　雪乃	群馬 富士見	
2	影山　明華 瀬川　優唯	神奈川 京町	
3	森藤　あいり 村田　彩歌	埼玉 幡羅	
4	渡邉　知奈 吉野　日菜	栃木 今市	
5	本多　恭子 斉藤　萌佳	東京 志茂田	
6	中川　紗良 浅野　らら	茨城 霞ヶ浦	
7	山崎　愛海 相原　愛	千葉 臼井	
8	山本　彩花 小川　莉采	神奈川 玉川	
9	加藤　侑良 羽田　優	山梨 明見	
10	中島　はな 藤井　真菜	埼玉 芝東	
11	安藤　千裕 井上　真緒	神奈川 六会	
12	岩田　夏穂 磯部　由佳	東京 稲城第三	
13	吉田　来蘭 戸部　優衣香	千葉 我孫子	
14	直井　萌里 直井　莉里	栃木 小山第二	
15	泉屋　初希 大門　菜奈	茨城 取手第一	
16	高山　世愛 鈴木　里萌	群馬 片岡	
17	菊地　佑梨 池田　ひまり	山梨 都留第二	
18	長谷川　天紀 閑田　真央	神奈川 領家	
19	田中　栞 桑木　愛花	栃木 芳賀	
20	石井　希美 石井　沙弥	神奈川 大磯	
21	伊東　李々花 西村　小雪	東京 文京学院大学女子	
22	野口　愛梨 根岸　雛乃	埼玉 小川西	
23	板井　亜樹 大久保　歌織	群馬 みずき	
24	井口　里咲 保坂　優月	山梨 押原	
25	角田　帆凪 小手川　咲里衣	神奈川 赤羽根	
26	富永　結華 瀧口　乃音	千葉 横芝	
27	西條　葵 鈴木　純奈	茨城 双葉台	
28	渡辺　莉央 多田　真也果	千葉 昭和学院	
29	大原　杏菜 梅澤　春名	茨城 霞ヶ浦	
30	工藤　瑠七 橘　真名	神奈川 文命	
31	石田　蓮 横塚　海佑	埼玉 芝東	
32	渡邉　芽唯 梶原　世羽	山梨 西桂	
33	三森　亜紀 大塚　梨瑚	群馬 甘楽	
34	加藤　史菜 岩佐　帆乃香	栃木 今市	
35	高橋　わか菜 小菅　夏鈴	神奈川 長後	
36	三澤　春花 高島　萌果	東京 羽村第三	

女子個人戦2

37	西山　なつみ 鈴木　叶	千葉 昭和学院	
38	岩崎　ひかり 松橋　美采	神奈川 西中原	
39	瀧口　波香 田王　羽菜	山梨 石和	
40	福地　亜美 中村　莉緒	栃木 山辺	
41	金澤　帆花 理崎　彩加	茨城 玉造	
42	渡邉　妃菜乃 星野　葉潤	群馬 赤堀	
43	中山　結愛 加藤　心愛	埼玉 杉戸	
44	三浦　愛華 石田　理子	東京 光が丘第二	
45	五十嵐　優音 片山　奈穂	神奈川 大磯	
46	中野　香凜 倉本　圭奈	東京 千代田女学園	
47	井野下　多恵 淵野　真希音	神奈川 赤羽根	
48	酒井　菜々花 宮崎　紫帆	茨城 霞ヶ浦	
49	梶原　理央 大島　伊織	栃木 今市	
50	谷　明日里 石澤　彩花	埼玉 越谷中央	
51	角田　和奏 大森　柚佳	群馬 渋川	
52	五味　陽日 久保寺　美月	神奈川 千代	
53	長島　彩子 林　茜里	千葉 花園	
54	窪田　來愛 古屋　有里紗	山梨 竜王	
55	小川　木乃花 溝尾　茉南	茨城 取手第一	
56	太田　光有 伊藤　成美	神奈川 光丘	
57	武井　由佳 冨賀　美弥	埼玉 広島	
58	林　理瑚 熱田　真尋	千葉 野栄	
59	雨宮　愛唯 雨宮　夢奈	山梨 竜王北	
60	伊藤　鈴奈 伊藤　蓮奈	東京 平井	
61	森下　芹羽 森下　汐羽	神奈川 内出	
62	関根　明純 佐藤　碧	栃木 野木	
63	佐藤　心美 服部　天音	群馬 桂萱	
64	螺良　萌々 柳瀬　琳花	栃木 芳賀	
65	花見　楓香 手島　愛実	群馬 桂萱	
66	渡邉　美空 権守　香奈子	山梨 都留第二	
67	神部　美優 西野　いつは	神奈川 成瀬	
68	小川　ことみ 藤本　朱里	千葉 昭和学院	
69	中島　希望 長　菜月	東京 千代田女学園	
70	海老澤　帆夏 齋藤　綾乃	茨城 下妻東部	
71	真木　愛美 鈴木　心海	神奈川 菅生	
72	鈴木　美貴 杉本　希	埼玉 広島	

女子個人戦　代表決定戦

7	山崎　愛海 相原　愛	千葉 臼井	3	－	④	14	直井　萌里 直井　莉里	栃木 小山第二
22	野口　愛梨 根岸　雛乃	埼玉 小川西	④	－	2	29	大原　杏菜 梅澤　春名	茨城 霞ヶ浦
42	渡邉　妃菜乃 星野　葉潤	群馬 赤堀	1	－	④	50	谷　明日里 石澤　彩花	埼玉 越谷中央
57	武井　由佳 冨賀　美弥	埼玉 広島	④	－	3	64	螺良　萌々 柳瀬　琳花	栃木 芳賀

令和元年度　第49回関東中学校ソフトテニス大会　　男子団体戦

1 取手第一（茨城）
2 稲城第三（東京）
3 南河内第二（栃木）
4 安中第二（群馬）
5 横芝（千葉）
6 秩父第一（埼玉）
7 文命（神奈川）
8 甲府北（山梨）
9 清明学園（東京）
10 山梨南（山梨）
11 臼井（千葉）
12 芳賀（栃木）
13 植竹（埼玉）
14 群馬中央（群馬）
15 土浦第二（茨城）
16 伊勢原（神奈川）

芝東（埼玉）17
姿川（栃木）18
岡津（神奈川）19
押原（山梨）20
藤代（茨城）21
砧南（東京）22
久寺家（千葉）23
榛名（群馬）24
昭和学院（千葉）25
高松（群馬）26
神栖第四（茨城）27
椚田（東京）28
浜須賀（神奈川）29
甲府西（山梨）30
松山（埼玉）31
河内（栃木）32

3位決定戦

9 清明学園（東京）　②　－　0　松山（埼玉）32

令和元年度　第49回関東中学校ソフトテニス大会　　女子団体戦

1 昭和学院（千葉）
2 石橋（栃木）
3 杉戸（埼玉）
4 明見（山梨）
5 神明（神奈川）
6 赤堀（群馬）
7 都和（茨城）
8 千代田女学園（東京）
9 今市（栃木）
10 大原（千葉）
11 赤羽根（神奈川）
12 芝東（埼玉）
13 長野原西（群馬）
14 押原（山梨）
15 志茂田（東京）
16 取手第一（茨城）

17 富士見（群馬）
18 竜王（山梨）
19 河内（栃木）
20 平井（東京）
21 我孫子（千葉）
22 下館南（茨城）
23 戸塚（埼玉）
24 玉川（神奈川）
25 塩山（山梨）
26 藤ヶ岡（神奈川）
27 羽村第三（東京）
28 芳賀（栃木）
29 霞ヶ浦（茨城）
30 横芝（千葉）
31 桂萱（群馬）
32 広島（埼玉）

3位決定戦

16 取手第一（茨城）　①　－　②　広島（埼玉）32