令和５年度　第５３回　関東中学校ソフトテニス大会　【栃木大会】

期日：令和５年８月７日（月）、８月８日（火）

会場：石川スポーツグラウンドくろいそテニスコート（砂入り人工芝テニスコート２０面）

【群馬県勢・男子個人戦の結果】

＜１回戦＞

３小林優雅・阿部拓未（群馬・スマイリー）	④－１	２人見龍河・益子晄（栃木・三島）

＜２回戦＞

３小林優雅・阿部拓未（群馬・スマイリー）	１－④	１舘田陸斗・金内綾汰（埼玉・上青木）
１４小林純大・小澤柊太（群馬・桂萱）	④－２	１５叶屋玲音・篠英聖（千葉・昭和学院）
２２牧野穂・原田有（群馬・スマイリー）	④－２	２３鈴木吟舵・新井琉心（埼玉・秩父第一）
３６髙徳祐大・百澤光祐（群馬・群馬中央）	④－１	３４池田圭寿・内山雄太（千葉・旭第二）
４４伊藤佑・原田圭（群馬・スマイリー）	１－④	４５大竹潤正・坂田侑希（千葉・昭和学院）
４９井上冬琥・飯ヶ谷星成（群馬・片岡）	④－３	４８石川航大・下茂映貴（千葉・松戸第五）
６２伊藤康介・小金澤春樹（群馬・甘楽）	３－④	６３鈴木佐禄・別符湊都（栃木・野木）
６４齊藤慧伸・鈴木悠聖（群馬・箕郷）	④－３	６５石塚太一・藤田大剛（栃木・黒羽）

＜３回戦（１６決め）＞

１４小林純大・小澤柊太（群馬・桂萱）	１－④	１８和久井温仁・和久井結仁（栃木・南河内）
２２牧野穂・原田有（群馬・スマイリー）	２－④	１９石井悠聖・諏訪部湊大（千葉・横芝）
３６髙徳祐大・百澤光祐（群馬・群馬中央）	④－０	３３木原祐翔・桐山柊介（埼玉・上青木）
４９井上冬琥・飯ヶ谷星成（群馬・片岡）	０－④	４６~~山里綺乙~~小吉・奥田向陽（埼玉・上青木）
６４齊藤慧伸・鈴木悠聖（群馬・箕郷）	３－④	６７町田優月希・利根川碧生（埼玉・松山）

＜４回戦（８決め）＞

３６髙徳祐大・百澤光祐（群馬・群馬中央）	④－１	２８吉井翼・三保谷陽（茨城・守谷）

＜代表決め（１２決め）＞

なし

＜準々決勝（４決め）＞

３６髙徳祐大・百澤光祐（群馬・群馬中央）	１－④	２７中村智葵・小川蓮太郎（東京・稲城第三）

＜準決勝＞

なし

＜決勝＞

なし

◎全国大会出場ペア・・・第５位（ベスト８）：髙徳祐大・百澤光祐（群馬・群馬中央）

令和５年度　第５３回　関東中学校ソフトテニス大会　【栃木大会】

期日：令和５年８月７日（月）、８月８日（火）

会場：石川スポーツグラウンドくろいそテニスコート（砂入り人工芝テニスコート２０面）

【群馬県勢・女子個人戦の結果】

＜１回戦＞

５３井上遥妃・柳井鈴（群馬・スマイリー）	④－２	５２長井莉桜・簑輪愛菜（神奈川・有馬）

＜２回戦＞

６今井弥南璃・石倉ひまり（群馬・赤堀）	１－④	７小林梨音・山﨑望叶（東京・砧南）
１５福地奈津美・安田海歌（群馬・宮郷）	２－④	１４北見莉子・富永紗妃（千葉・横芝）
２７丸山姫衣・新井琴葉（群馬・群馬中央）	２－④	２６山田栞愛・石渡日湖（東京・清明学園）
２９宮﨑葵・山口絢加（群馬・東吾妻）	１－④	２８髙林さくら・根岸ゆず（埼玉・秩父第一）
３７髙山果歩・村上芹（群馬・宮郷）	０－④	３９後藤千尋・野間なるみ（千葉・浦安）
５３井上遥妃・柳井鈴（群馬・スマイリー）	１－④	５４螺良寧々・阿久津美優（栃木・芳賀）
５９諸田美陽・小池ありさ（群馬・箕郷）	④－３	５８渡邉佳穂・坂本芽依（栃木・今市）
６９深井やちる・中嶋夏鈴（群馬・スマイリー）	３－④	６８山本栞奈・小平帆乃香（栃木・河内）

＜３回戦（１６決め）＞

５９諸田美陽・小池ありさ（群馬・箕郷）	０－④	５５渡邉愛梨・千葉美空（東京・高南）

＜４回戦（８決め）＞

なし

＜代表決め（１２決め）＞

なし

＜準々決勝（４決め）＞

なし

＜準決勝＞

なし

＜決勝＞

なし

◎全国大会出場ペア・・・なし

令和５年度　第５３回　関東中学校ソフトテニス大会　【栃木大会】

期日：令和５年８月８日（火）、８月９日（水）１０日（木）
会場：石川スポーツグラウンドくろいそテニスコート（砂入り人工芝テニスコート２０面）

【群馬県勢・団体戦の結果】

男　子　団　体

＜１回戦＞

２片岡（群馬）	０－③	１清明学園（東京）
９群馬中央（群馬）	③－０	１０一宮（山梨）
２２スマイリー（群馬）	③－０	２３若草（山梨）
２８子持（群馬）	②－１	２７竜王（山梨）

＜２回戦＞

９群馬中央（群馬）	②－０	１２南河内（栃木）
２２スマイリー（群馬）	②－０	２４大磯（神奈川）
２８子持（群馬）	０－②	２６内原（茨城）

＜３回戦＞

９群馬中央（群馬）	１－②	１６横芝（千葉）
２２スマイリー（群馬）	０－②	２０砧南（東京）

＜準決勝＞

なし

＜決勝＞

なし

女　子　団　体

＜１回戦＞

２箕郷（群馬）	０－③	１松山（埼玉）
９赤堀（群馬）	１－②	１０上青木（埼玉）
１９スマイリー（群馬）	③－０	２０鶴が台（神奈川）
２８宮郷（群馬）	０－③	２７芝東（埼玉）

＜２回戦＞

１９スマイリー（群馬）	０－②	１７昭和学院（千葉）

＜３回戦＞

なし

＜準決勝＞

なし

＜決勝＞

なし

※全国大会出場校・・・なし

栃木関東
令和5年8月7,8日
石川スポーツグラウンドくろいそ

男子個人

最終結果

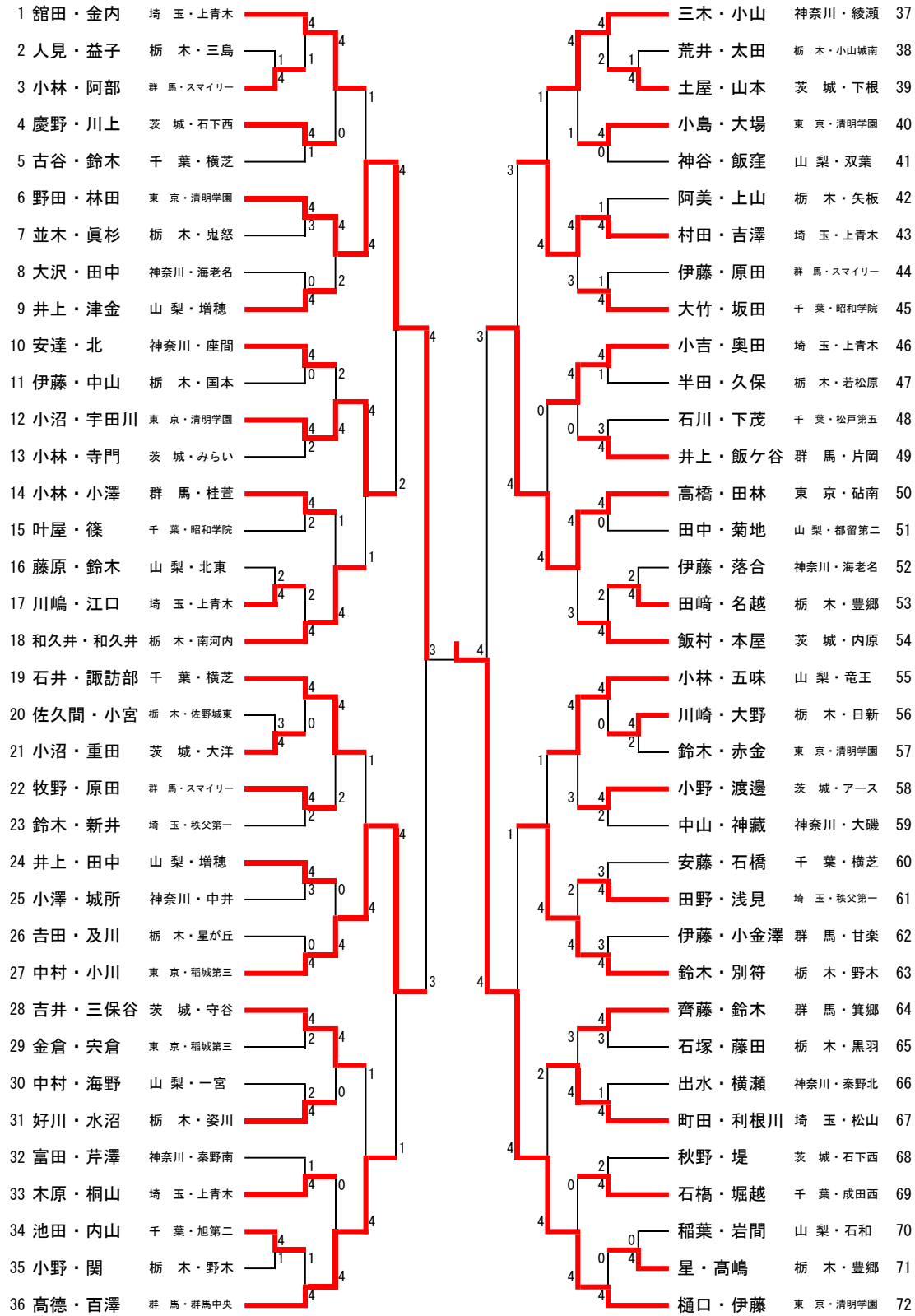

代表決定戦

1 舘田・金内 埼 玉・上青木
18 和久井・和久井 栃 木・南河内
19 石井・諏訪部 千 葉・横芝
28 吉井・三保谷 茨 城・守谷

代表決定戦

三木・小山 神奈川・綾瀬 37
小吉・奥田 埼 玉・上青木 46
小林・五味 山 梨・竜王 55
町田・利根川 埼 玉・松山 67

栃木関東
令和5年8月7, 8日
石川スポーツグラウンドくろいそ

女子個人 最終結果

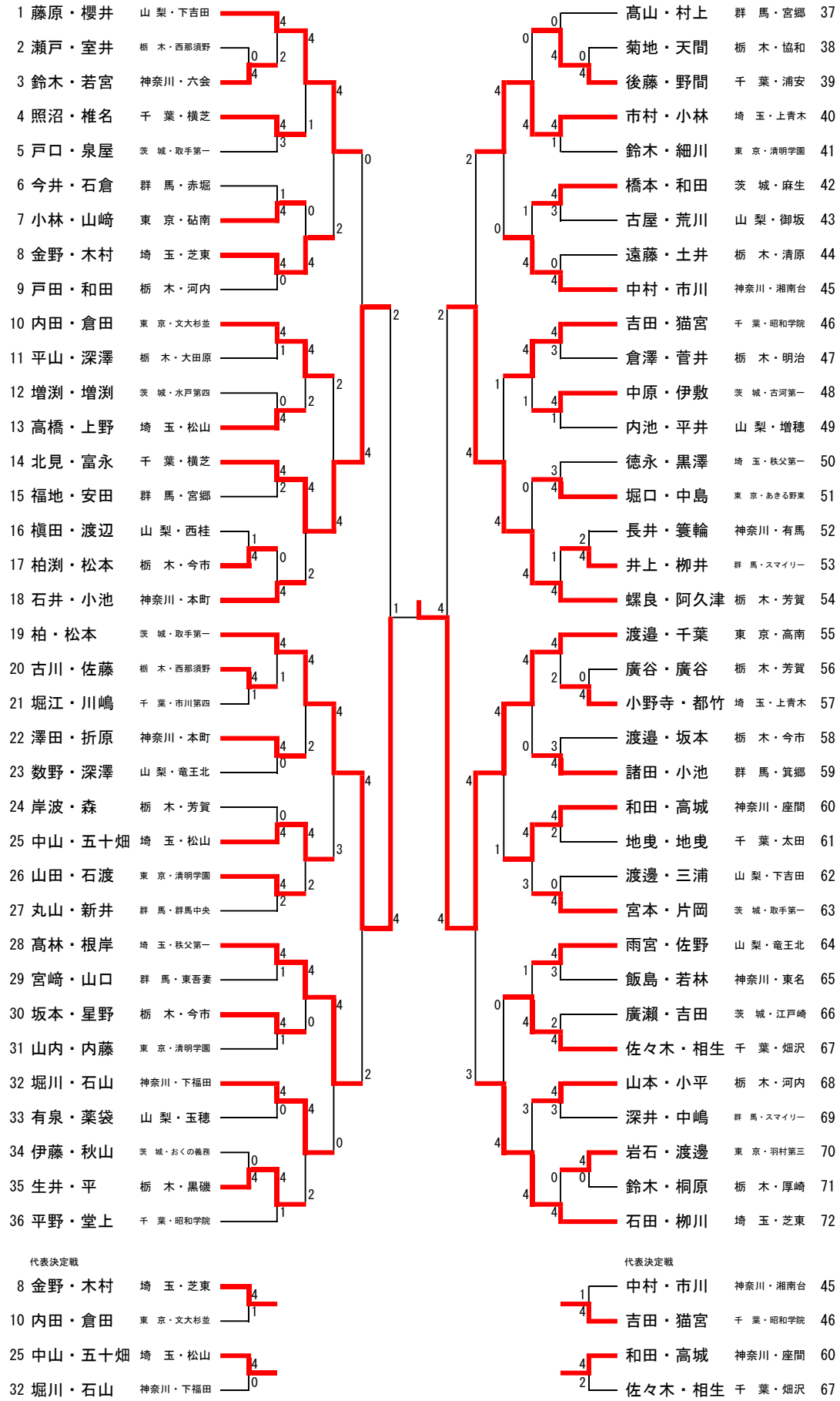

代表決定戦

8 金野・木村 埼 玉・芝東
10 内田・倉田 東 京・文大杉並
25 中山・五十畑 埼 玉・松山
32 堀川・石山 神奈川・下福田

代表決定戦

中村・市川 神奈川・湘南台 45
吉田・猫宮 千 葉・昭和学院 46
和田・高城 神奈川・座間 60
佐々木・相生 千 葉・畑沢 67

令和5年度　第53回関東中学校ソフトテニス大会　　男子団体戦

石川スポーツグランドくろいそテニスコート

最終結果

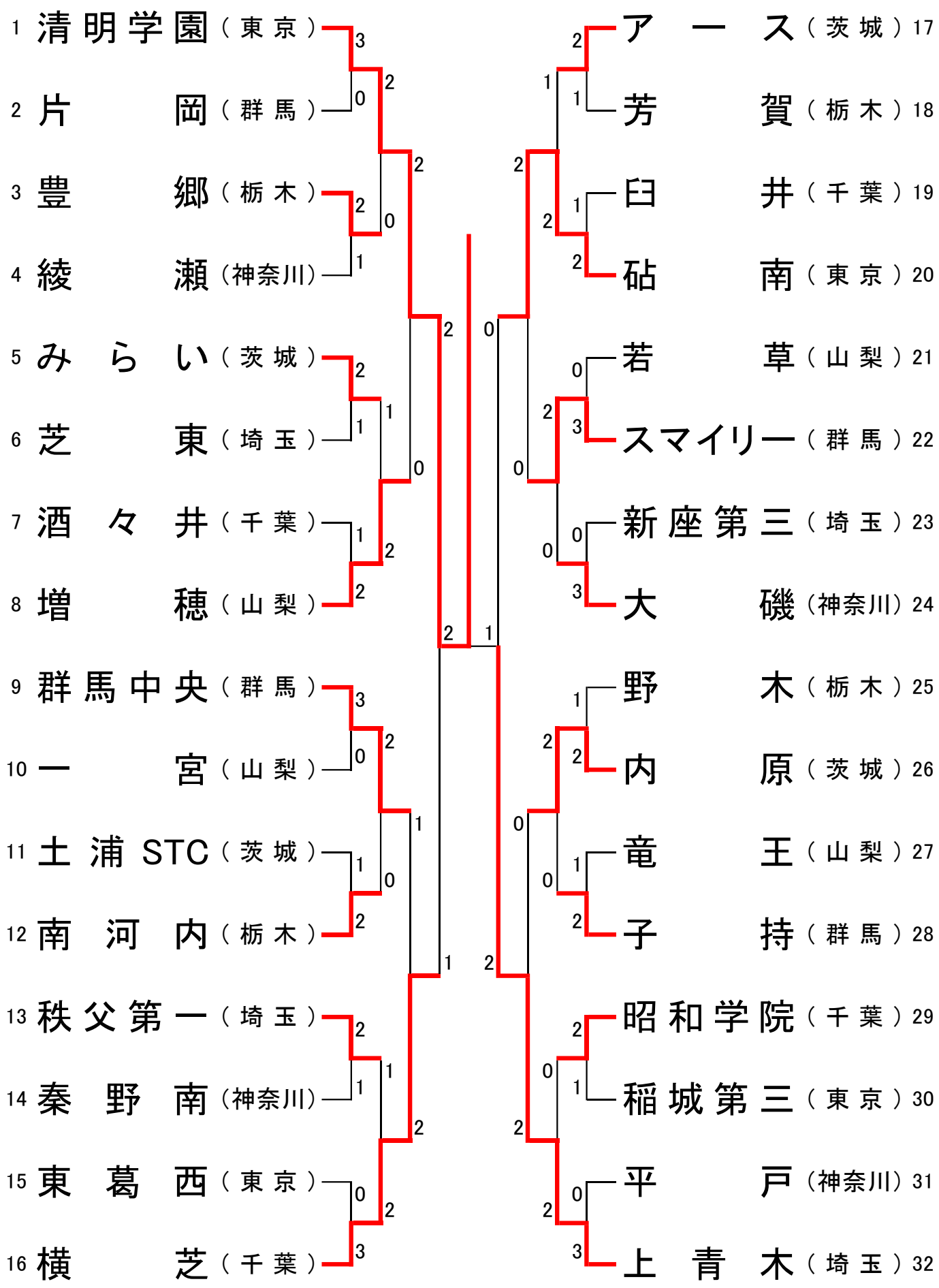

令和5年度　第53回関東中学校ソフトテニス大会　　女子団体戦

石川スポーツグランドくろいそテニスコート
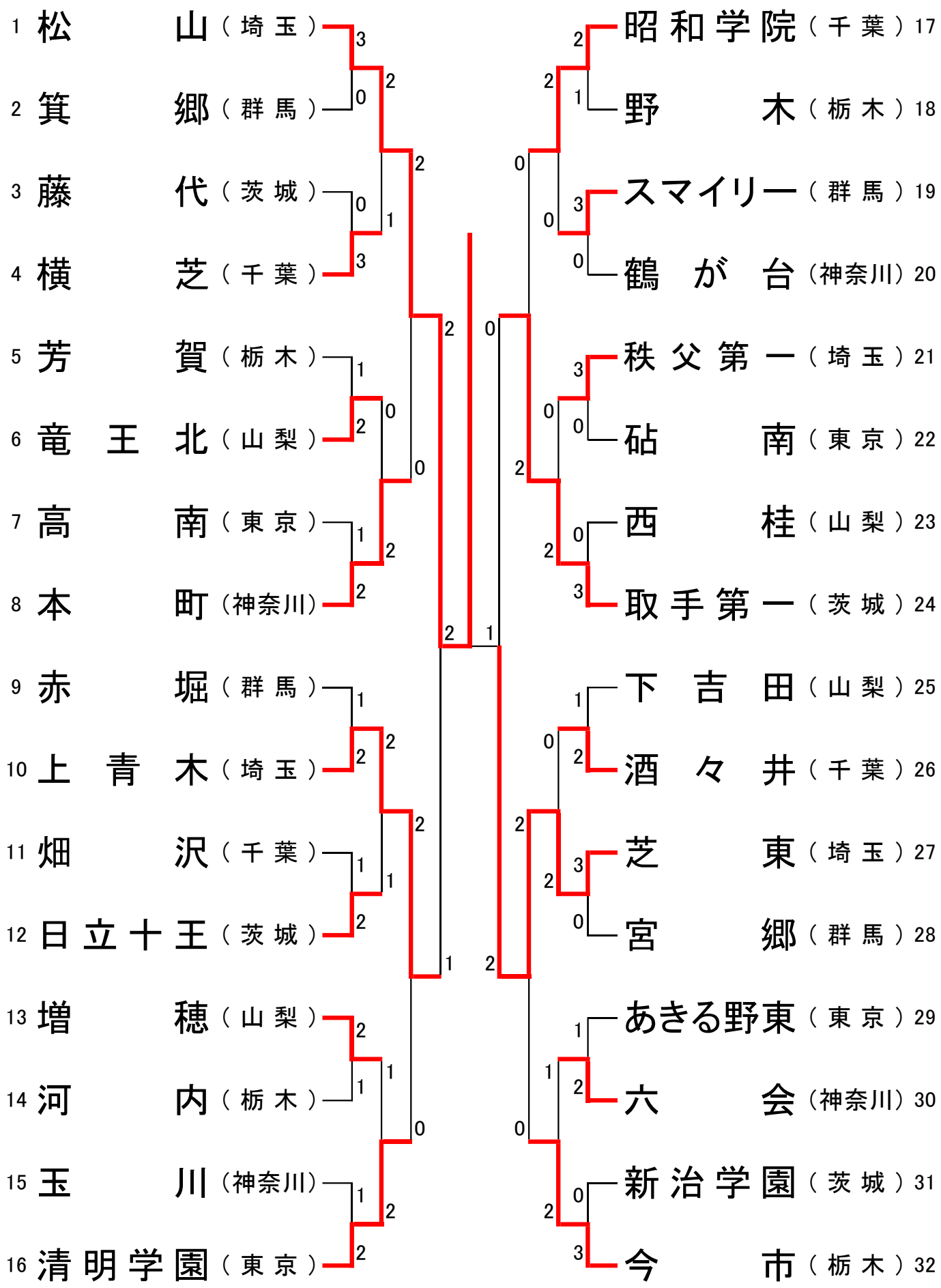
最終結果